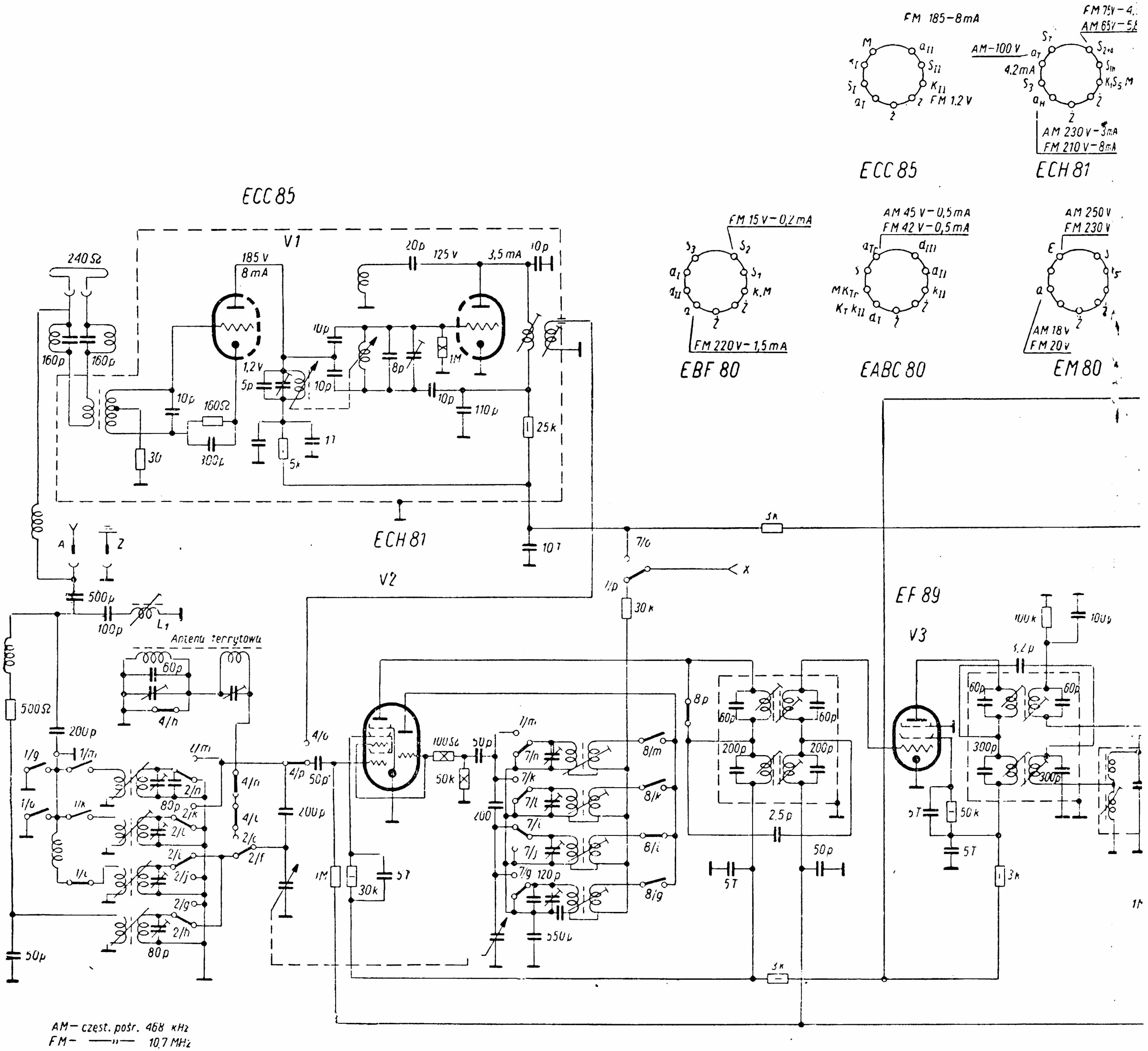

ECC 85
V1
240 Ω
160p
160p
185 V
8 mA
1,2 V
5p
10p
160Ω
300p
30
5k
1T
20p
125 V
3,5 mA
10p
10p
8p
1M
10p
110p
25k
10T
ECH 81
V2
A
Z
500p
100p
L1
Antena ferrytowa
60p
4/h
500Ω
200p
1/g
1/m
1/o
1/k
1/l
2/n
80p
2/k
2/l
2/i
2/j
2/g
2/h
80p
50p
4/n
4/l
2/c
2/f
4/o
4/p
50p
200p
1M
30k
5T
100Ω
50p
50k
1/m
7/n
7/k
7/l
7/i
7/j
7/g
120p
550p
200
8/m
8/k
8/i
8/g
8p
60p
60p
200p
200p
2,5p
50p
5T
3k
7/o
1/p
30k
X
EF 89
V3
100k
100p
3,2p
60p
60p
300p
300p
5T
50k
5T
3k
FM 185–8mA
FM 1,2 V
ECC 85
AM–100 V
4,2mA
AM 230 V–3mA
FM 210 V–8mA
ECH 81
FM 15 V–0,2 mA
FM 220 V–1,5 mA
EBF 80
AM 45 V–0,5 mA
FM 42 V–0,5 mA
EABC 80
AM 250 V
FM 230 V
AM 18 V
FM 20 V
EM 80
AM– częst. pośr. 468 kHz
FM– —"— 10,7 MHz

Uwagi
Przyrząd pomiarowy: Multizet 330 Ω/V
Pomiary przeprowadzone przy wciśniętym klawiszu „M" (dla AM) lub „UK" (dla FM) - bez sygnału na wejściu

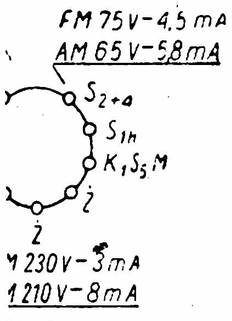

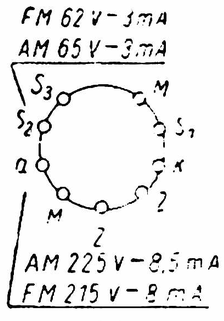

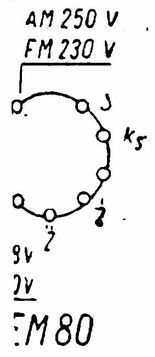

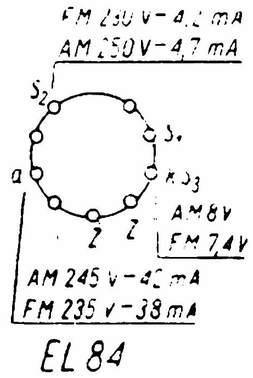

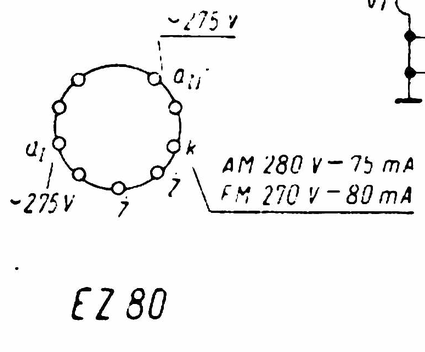

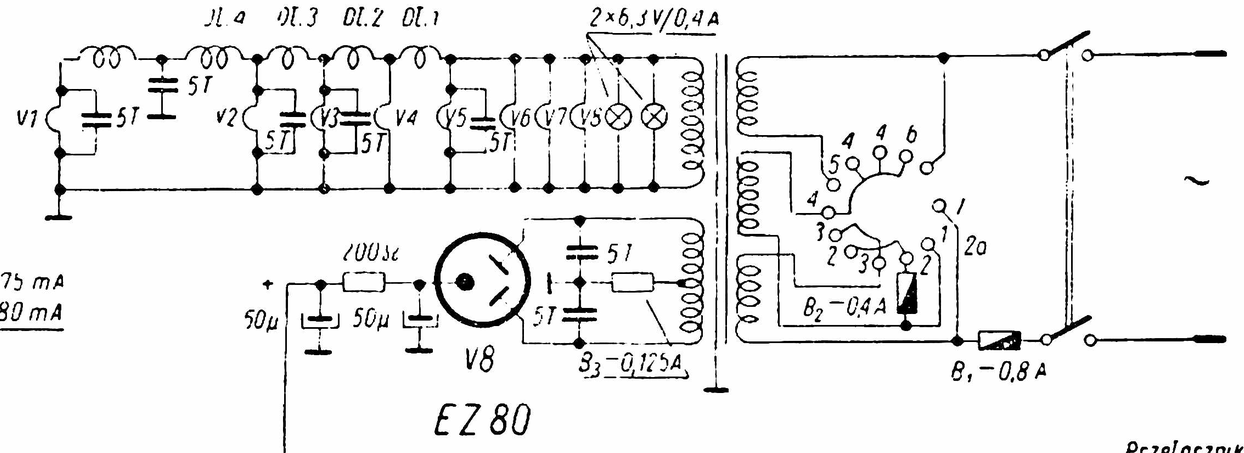

Przełącznik napięć

110 V	1-2a, 3-4, 6-7
127 V	1-2a, 3-4, 4-5
220 V	3-2, 6-7
240 V	3-2, 4-5

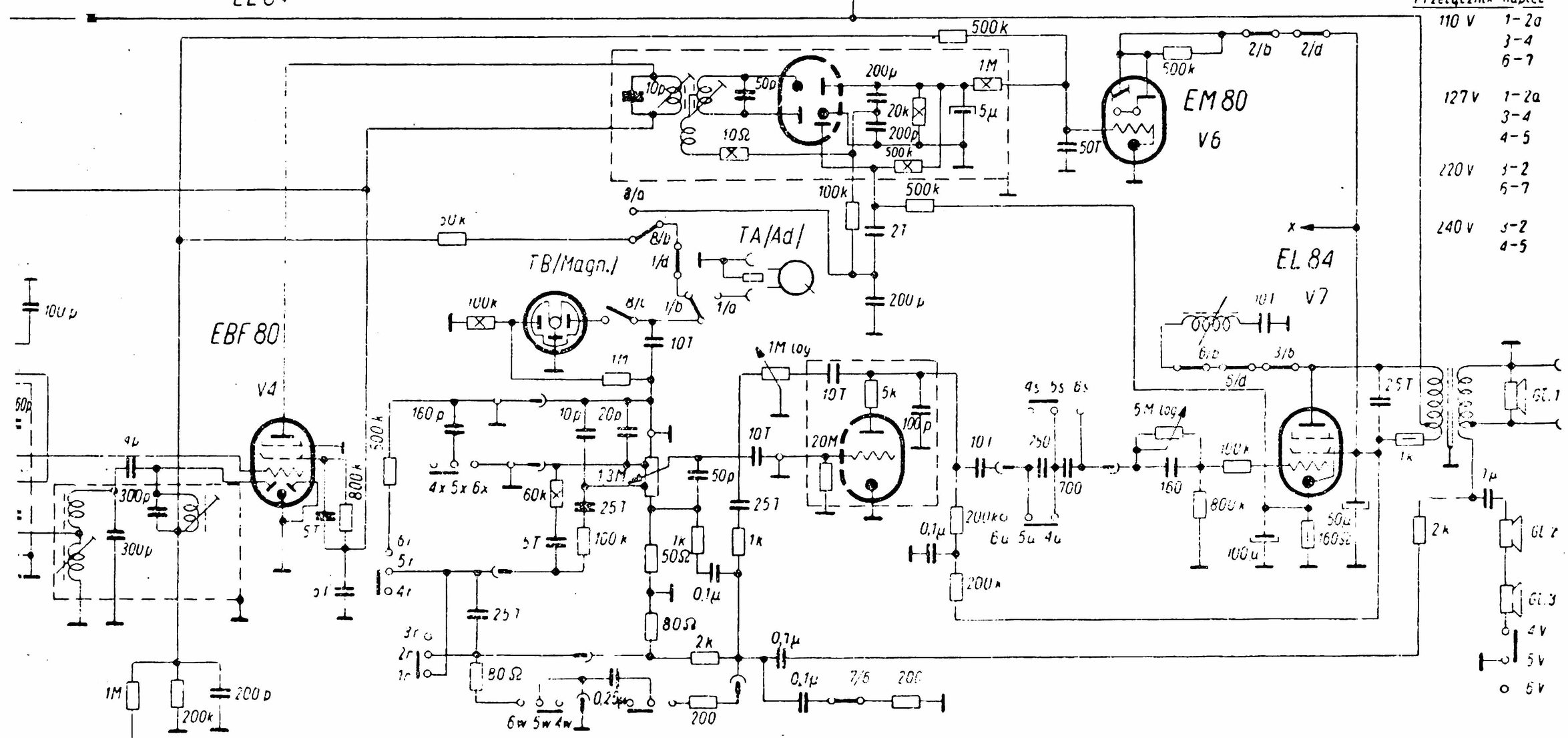

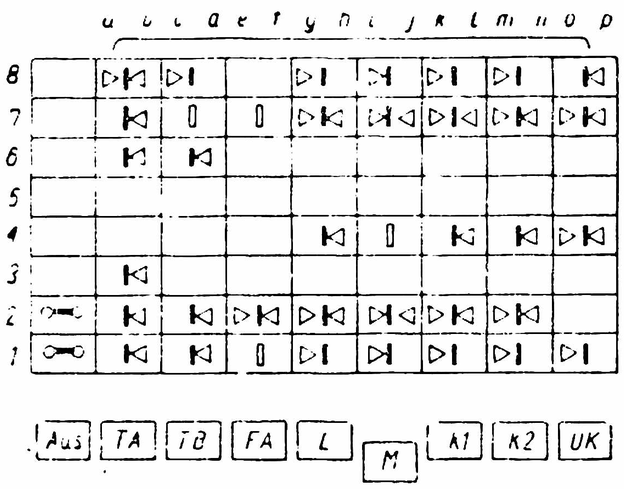
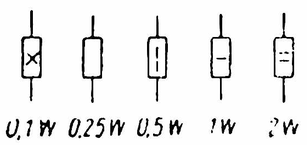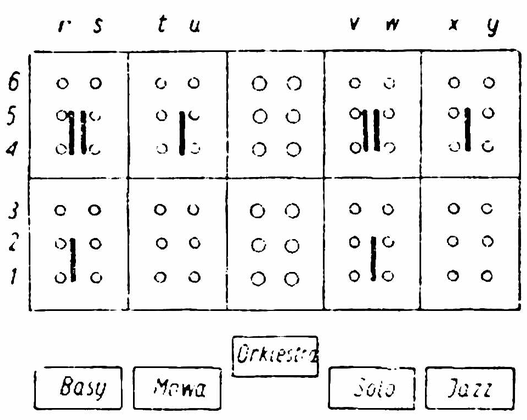
Uporniki: