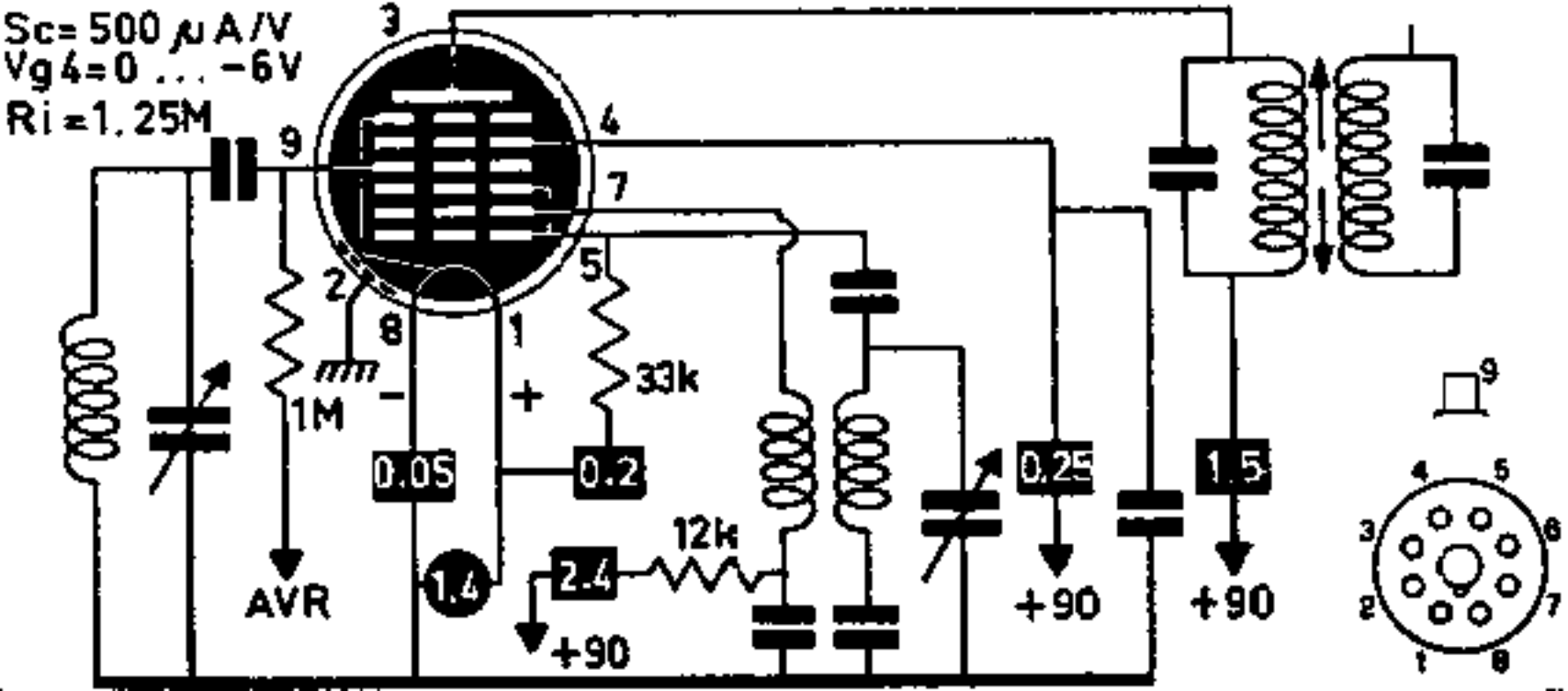
Sc= 500 µA/V
Vg4=0 ... −6V
Ri =1.25M
3
4
9
7
5
2
8
1
1M
33k
−
+
0.05
0.2
0.25
1.5
12k
2.4
1.4
AVR
+90
+90
+90
9
4
5
3
6
2
7
1
8