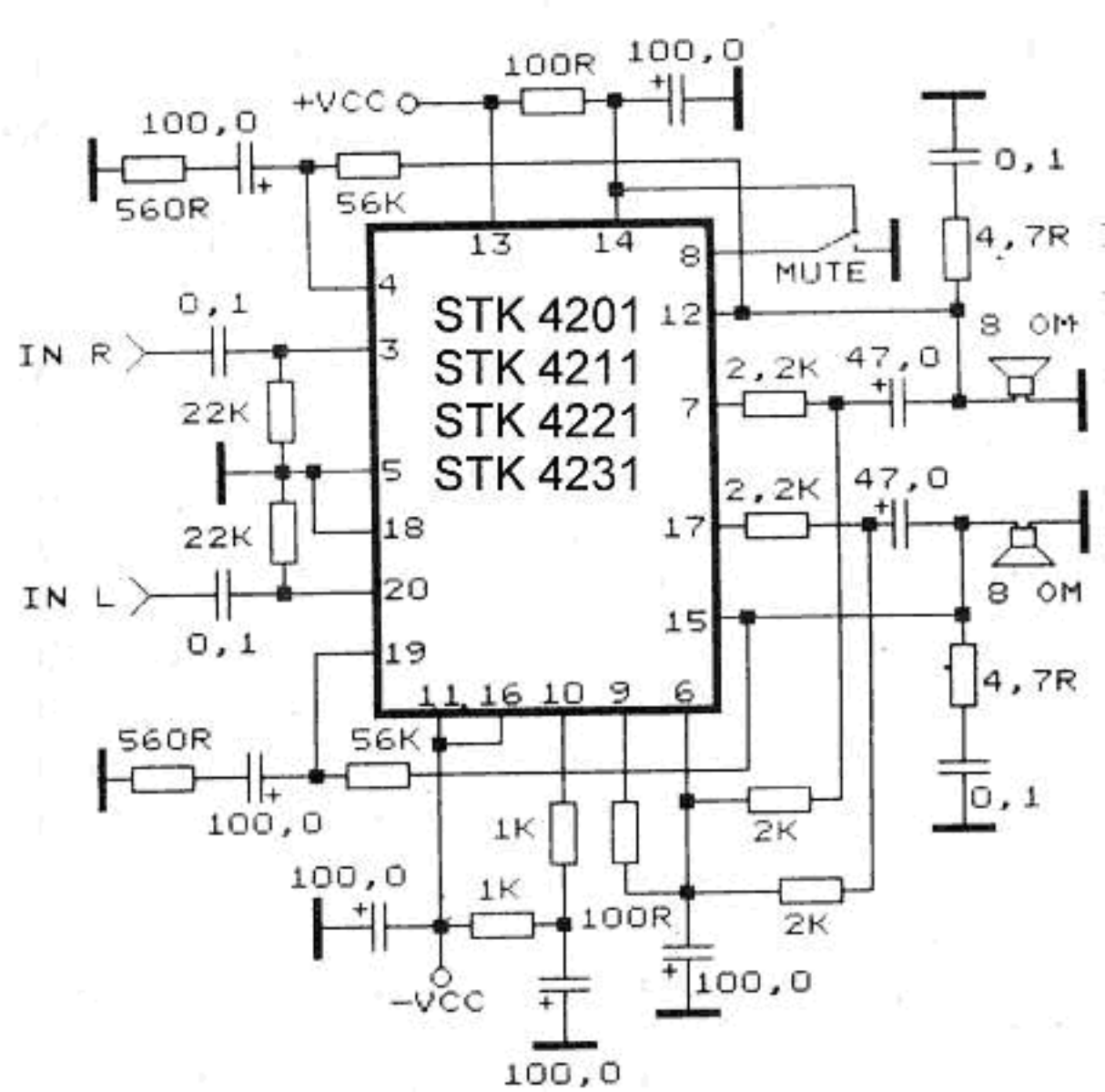
STK 4201
STK 4211
STK 4221
STK 4231
+VCC
-VCC
100R
100,0
100,0
560R
56K
0,1
4,7R
MUTE
8 OM
IN R
IN L
0,1
22K
22K
2,2K
47,0
2,2K
47,0
8 OM
4,7R
0,1
560R
56K
100,0
1K
2K
100,0
1K
100R
2K
100,0
100,0
13
14
8
12
7
17
15
4
3
5
18
20
19
11
16
10
9
6